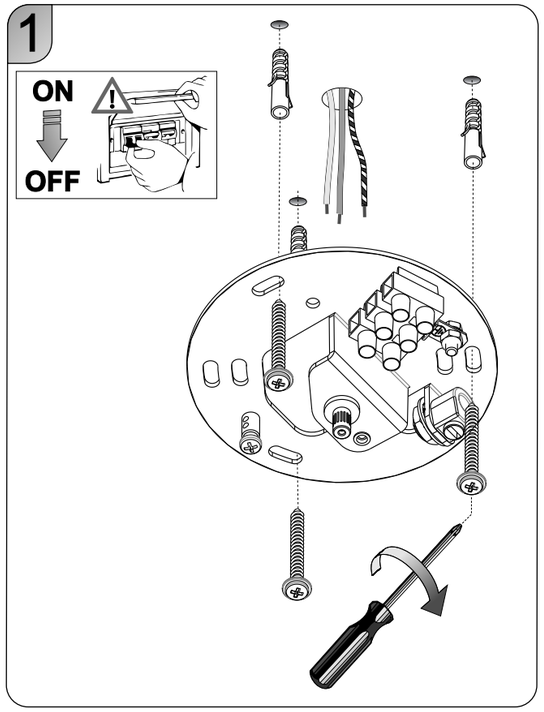
1
ON
OFF

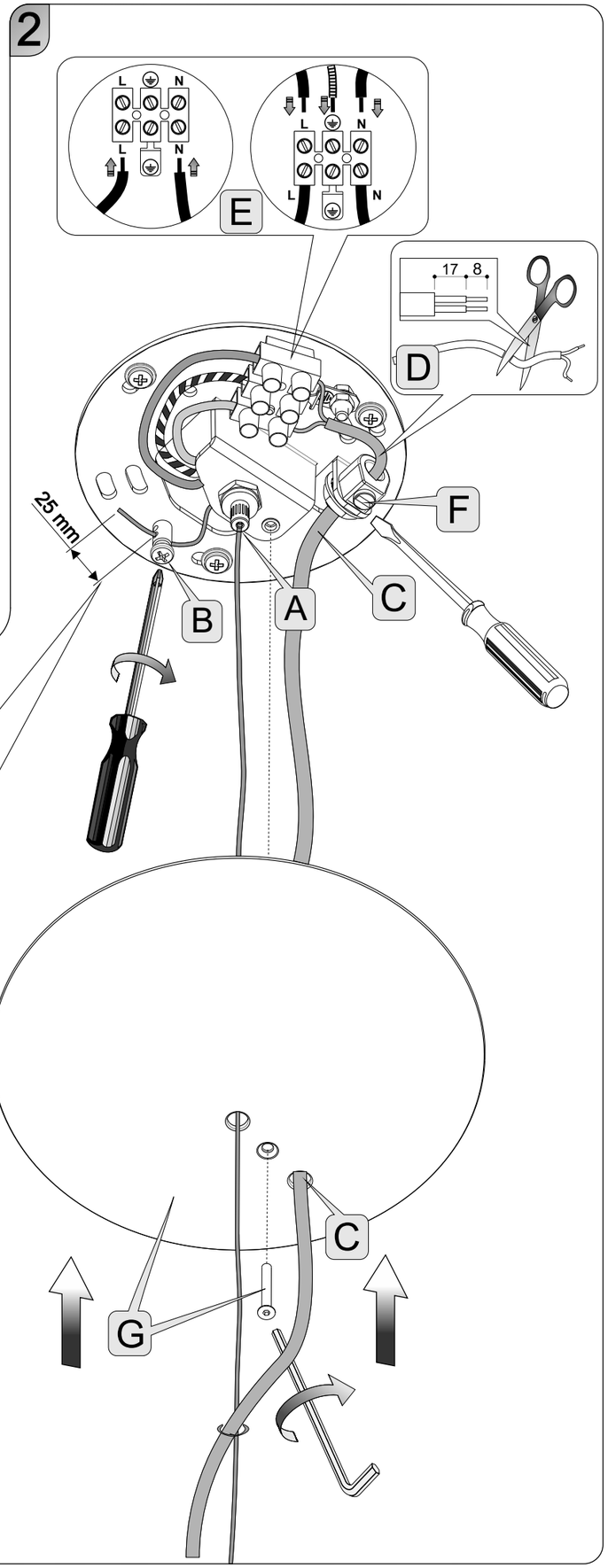
2
L
N
E
17
8
D
25 mm
F
B
A
C
G

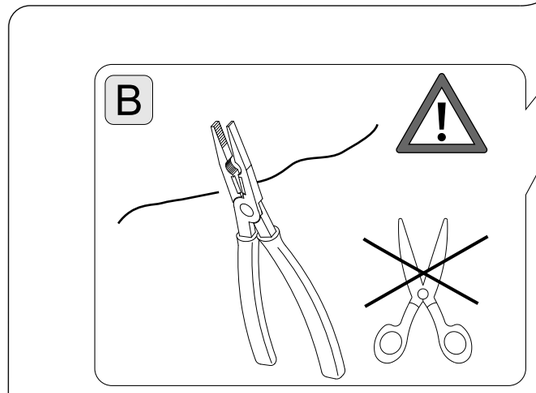
B

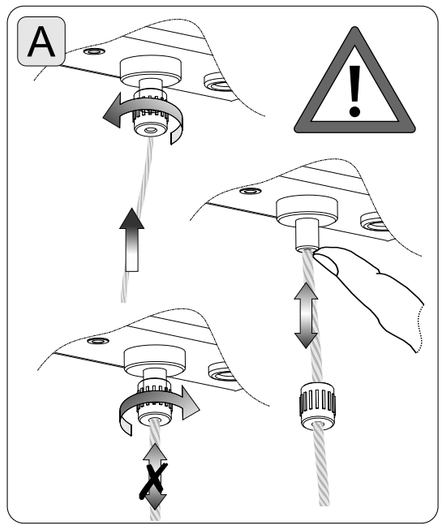
A

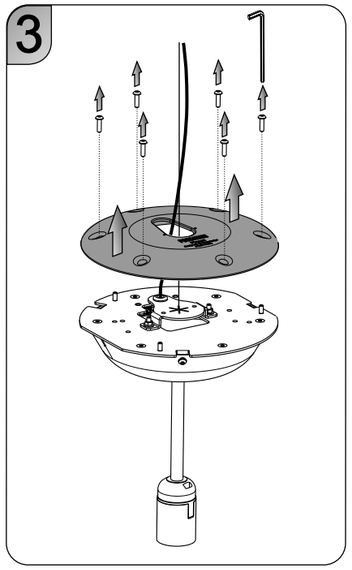
3

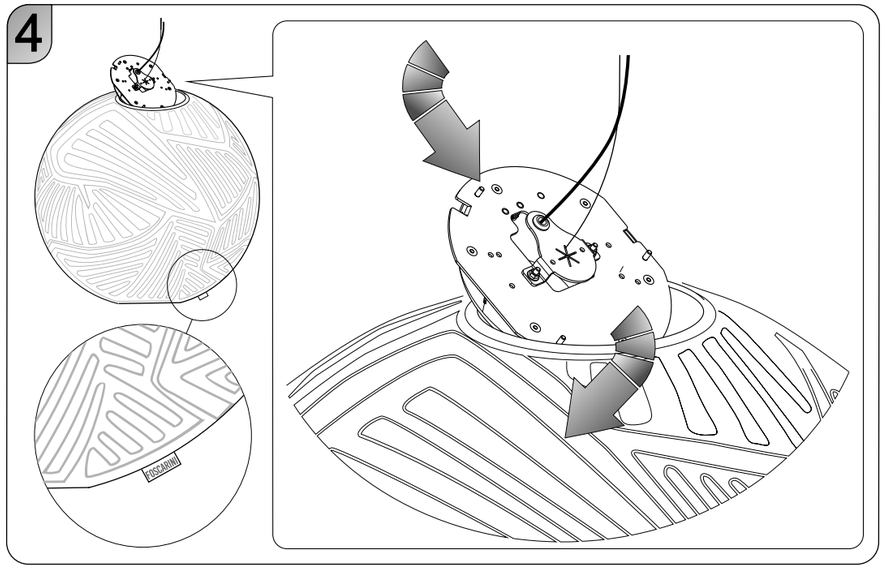
4

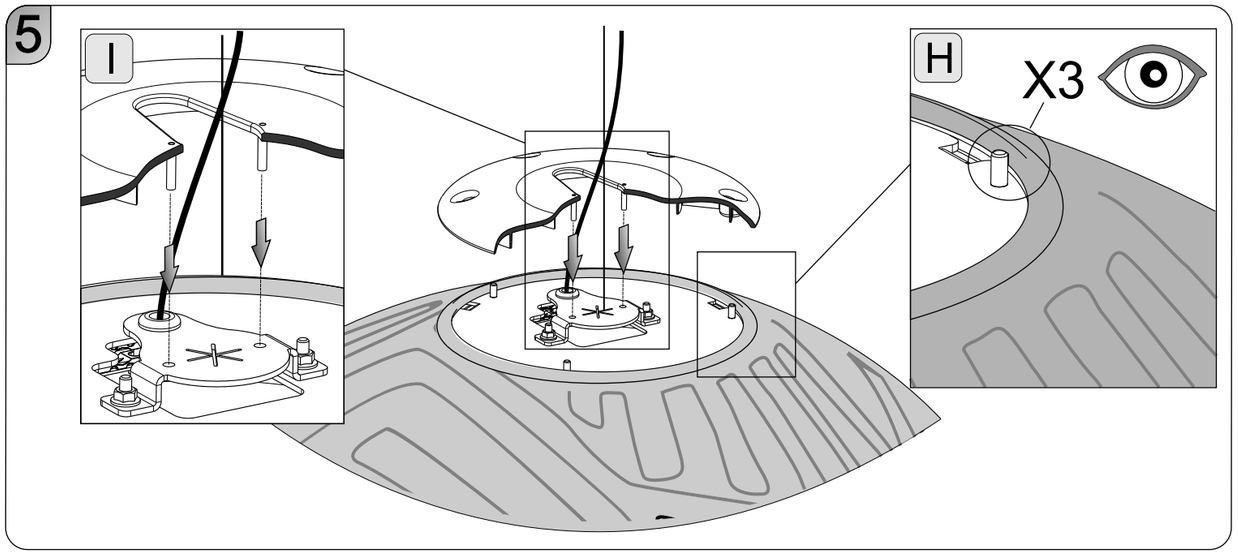
5
I
H
X3

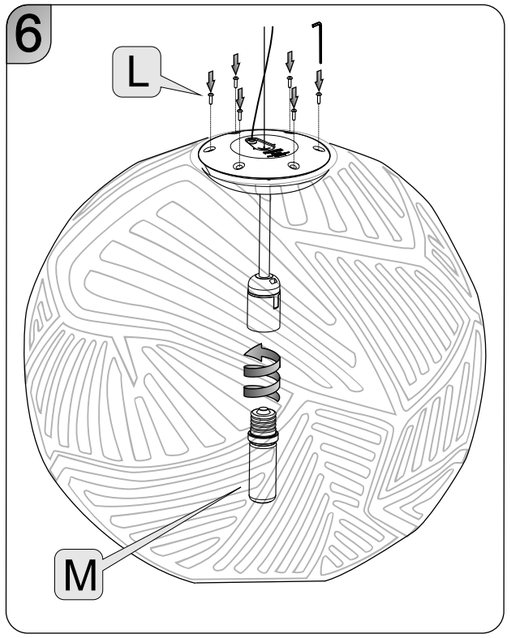
6
L
M

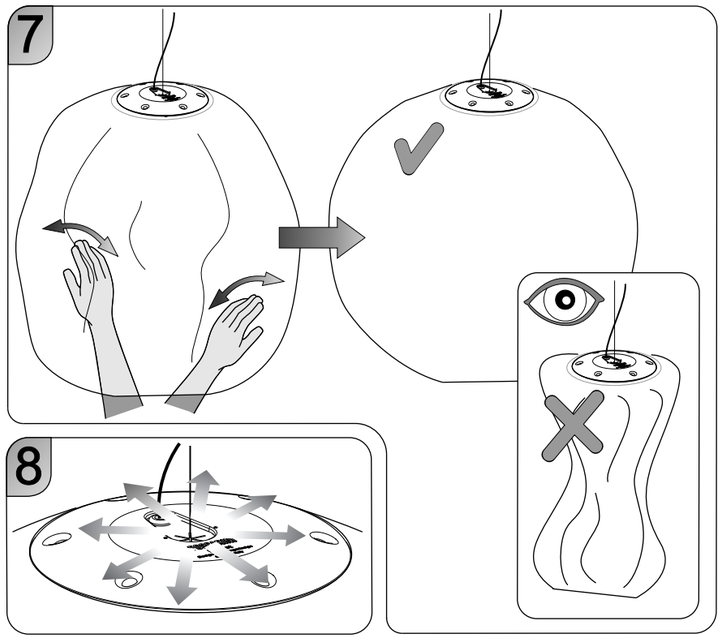
7
8

FOSCARINI

FOSCARINI S.r.l. - VENEZIA - ITALY

ISTRUZIONI DI MONTAGGIO / ASSEMBLY INSTRUCTIONS / INSTRUCTIONS DE MONTAGE / MONTAGE - ANLEITUNG / ISTRUCCIONES DE MONTAJE

ITALIANO

ATTENZIONE: la sicurezza dell'apparecchio è garantita con l'uso appropriato delle seguenti istruzioni, pertanto è necessario conservarle.
Togliere tensione prima di operare sull'apparecchio.
L'apparecchio non deve essere installato in posizioni diverse da quelle indicate nelle istruzioni di montaggio.
Le operazioni di montaggio o manutenzione dell'apparecchio devono essere eseguite con la massima attenzione per non danneggiare i componenti.
L'eventuale sostituzione della lampadina deve essere fatta con una dello stesso tipo e potenza massima indicata nelle istruzioni.
Le parti in metallo, vetro o altro di questa lampada devono essere pulite con un panno morbido e un detergente neutro.
FOSCARINI non potrà procedere alla sostituzione dei propri articoli per difetti di fabbricazione, se non verranno restituiti tramite rivenditore e comunque se non dopo aver accertato la natura del difetto.
FOSCARINI non effettuerà comunque nessuna sostituzione se non dopo aver accertato la natura del difetto.
I materiali utilizzati in questo prodotto, se esposti direttamente ai raggi solari, possono subire una naturale variazione cromatica.

ENGLISH

WARNING: the safety of this fixture is only guaranteed if the following instructions have been observed.
Always disconnect power before working on fixture.
Fixture must not be installed in any position other than that shown in instructions.
Assembly and maintenance of fixture must be performed carefully so as not to damage components.
Replacement bulbs must be of same type and wattage as specified in instructions.
Metal surfaces, glass or other parts of fixture may be cleaned with a soft damp cloth and mild detergent.
FOSCARINI will replace merchandise with manufacturing defects only if it is returned to the retailer from which it was purchased.
FOSCARINI will not provide a replacement until nature of defect has been determined.
If exposed to direct sunlight, the materials used in this product may show a natural chromatic variation.

FRANÇAIS

ATTENTION: la sûreté de l'appareil n'est garantie qu'en suivant scrupuleusement les instructions ci-après. Il est donc nécessarie de les conserver.
Isoler l'appareil du secteur avant toute manipulation.
L'appareil ne peut pas être installé dans une autre position que celle indiquée dans les instructions de montage.
Le montage et les manipulations de l'appareil devront être exécutés avec la plus grande attention pour ne pas abîmer ses composants.
Tout changement d'ampoule respectera le type et la puissance indiqués dans le descriptif technique.
Les composants métalliques, en verre ou autre seront entretenus à l'aide d'un chiffon doux et de détergent neutre.
FOSCARINI n'échangera ses articles défactueux que par l'intermédiaire d'un revendeur.
FOSCARINI ne remplacera aucun appareil sans en avoir pu vérifier le défaut.
Les matériaux utilisés, si directement exposés aux rayons solaires, peuvent subir une variation chromatique naturelle.

DEUTSCH

ACHTUNG: Die Sicherheit dieses Artikels wird nur durch die strikte Befolgung der nachfolgenden Betriebsanleitung gewährleistet. Bitte heben Sie diese unbedingt auf.
Vor allen Arbeiten ziehen Sie bitte den Stecker aus der Dose.
Die Leuchte darf nur nach den in der Betriebsanleitung aufgeführten Positionen montiert werden.
Alle Arbeiten an der Leuchte müssen mit der größtmöglichen Sorgfalt erfolgen um die Bauteile nicht zu beschädigen.
Die Glühbirne darf nur gegen eine gleichen Typs und gleichen Stärke ausgewechselt werden.
Alle Glas/Metallteile oder andere Teile der Leuchten dürfen nur mit einem weichen Tuch und einem neutralen Waschmittel gereiningt werden.
FOSCARINI ersetzt ästhetischen Fabrikationsfehler nur über den zuständigen Händler.
FOSCARINI leistet grundsätzlich erst nach einer gründlichen Überprüfung Ersatz.
Im Fall von direkten Sonnenstrahlen Ausstellung, koennten die hiermit eingeführten Materialien eine natürlische chromatische Veränderung erfahren.

ESPAÑOL

ATENCION: La seguridad del aparato està garantizada sólo con el uso de las instrucciones siguintes, por lo tanto es necesario atenderlas puntualmente.
Desconectar el fluido eléctrico antes de trabajar sobre el aparato.
El aparato no debe ser instalado en distinta posición de aquella que se indica en las instrucciones de montaje.
Las operaciones de montaje o manutención del aparato deben seguirse con la máxima atención para no dañar los componentes.
La eventual sustitución de la bombilla debe efectuarse con una del mismo tipo y potencia maxima indicada en las instrucciones.
Las partes metálicas, cristal u otros materiales deben ser limpiados exclusivamente con un paño blanco y un detergente neutro.
FOSCARINI no podrà proceder a la sustitución de sus articulos por defectos de la fabricación, si non vienen tramitados a traves del punto de venta.
FOSCARINI no efectuarà sustitución alguna hasta después de haber verificado la naturaleza del defecto.
Los materiales utilizados, si directamente expuestos a los rayos solares, pueden sufrir una natural variación cromática.

ITALIANO: Simbolo RAEE (Rifiuti Apparecchiature Elettriche ed Elettroniche)
Il simbolo RAEE utilizzato per questo prodotto indica che quest'ultimo non può essere trattato come rifiuto domestico. Lo smaltimento corretto di questo prodotto contribuirà a proteggere l'ambiente. Per maggiori informazioni sul riciclaggio di questo prodotto, rivolgersi all'ufficio competente del proprio ente locale, alla società addetta allo smaltimento dei rifiuti domestici o al negozio dove è stato acquistato il prodotto.

ENGLISH: WEEE Symbol (Waste Electrical and Electronic Equipment)
The use of the WEEE symbol indicates that this product may not be treated as household waste. By ensuring this product is disposed of correctly, you will help protect the environment. For more detailed information about the recycling of this product, please contact your local authority, your household waste disposal service provider or the shop where you purchased the product.

FRANÇAIS: Symbolole WEEE (Waste Electrical and Electronic Equipment, Déchets électriques et d'équipment électronique)
L'utilisation du symbole WEEE indique que ce produit ne peut pas être traité comme déchet domestique. Assurez-vous de vous débarrasser de ce produit selon les lois en vigueur. Vous aiderez ainsi à protéger l'environnement. Pour plus d'informations détaillées sur le recyclage de ce produit, veuillez contacter les autorités locales, le fournisseur de service de mise au rebut des déchets domestiques ou le magasin où vous avez acheté le produit.

DEUTSCH: Symbol WEEE (Waste Electrical and Electronic Equipment)
Durch Verwendung des WEEE-Symbols weisen wir darauf hin, dass dieses Produkt nicht als normaler Haushaltsmüll behandelt werden darf. Sie tragen zum Schutze der Umwelt bei, indem Sie dieses Produkt korrekt entsorgen. Genauere Informationen zum Recycling dieses Produkts erhalten Sie von Ihrer Stadtverwaltung, von Ihrem Müllabfuhrunternehmen oder im Laden, in dem Sie das Produkt erworben haben.

ESPAÑOL: Símbolo RAEE (Residuos de aparatos eléctricos y electrónicos)
El símbolo RAEE en un producto indica que éste no se puede eliminar como cualquier otra basura. Si garantiza la eliminación correcta del producto, ayudará a proteger el medio ambiente. Para obtener más informaciones sobre el reciclaje del mismo, póngase en contacto con las autoridades locales pertinentes, con el proveedor de servicios de recogida de basura o con el establecimiento donde adquirió el producto.

Foscarini S.r.l. - Via delle Industrie 27 30020 Marcon (VE) Italy Tel. +39 041 5953811 - Fax +39 041 5953820 - www.foscarini.com - foscarini@foscarini.com

PLANET

ITALIANO

ATTENZIONE: Prima di procedere con l'installazione dell'apparecchio e comunque prima di ogni operazione di manutenzione togliere la tensione di rete.
Se il cavo esterno di questo apparecchio viene danneggiato, deve essere sostituito esclusivamente dal costruttore, dal suo servizio assistenza, o da personale qualificato equivalente, al fine di evitare pericoli.

1 Fissare la piastra al soffitto.
2 **A** Far passare il cavo d'acciaio attraverso il rosone e attraverso il bloccacavo sulla piastra a soffitto. Regolare l'altezza della lampada e bloccare il movimento come indicato in figura.
B Far passare il cavo d'acciaio attraverso il cilindro e bloccarlo con la vite.
Se necessario accorciare il cavo d'acciaio, utilizzare un utensile idoneo e recidere con taglio netto lasciando circa 25mm dal cilindro.
C Far passare il cavo di alimentazione proveniente dall'apparecchio attraverso il foro del rosone ed il bloccacavo.
D Tagliare il cavo elettrico all'altezza desiderata.
E Effettuare i collegamenti elettrici nella morsettiera
F Bloccare il cavo di alimentazione con il bloccacavo.
G Posizionare il rosone e bloccarlo con la vite.
3 Rimuovere le viti e l'elemento.
4 Inserire il diffusore nella montatura come indicato in figura.
5 **H** Posizionare il diffusore come indicato in figura.
I Posizionare l' elemento come indicato in figura.
6 **L** Fissare l'elemento con le viti.
M Inserire la lampadina
7 Sagomare il diffusore come indicato in figura.
8 Se è necessario bilanciare la lampada, agire come in figura

ATTENZIONE: Non utilizzare alcool o solventi. Per la pulizia della lampada utilizzare esclusivamente un panno morbido eventualmente inumidito con acqua e sapone o detersivo neutro per lo sporco più tenace.

ENGLISH

WARNING: Always unplug the appliance from the power socket before beginning installation or any sort of maintenance work.
If the external flexible cable or cord of this luminaire is damaged, it shall be exclusively replaced by the manufacturer or his service agent or a similar qualified person in order to avoid a hazard.

1 Screw back plate to ceiling.
2 **A** Pass the steel cable throug the canopy hole and through the cable stopper on the ceiling plate. Adjust the height of the lighting and block it as shown in picture.
B Pass the steel cable through the cylinder and block with the screw
If necessary, shorten the steel cable with an appropriate tool with a net cut, leaving at least 25mm from the cylinder.
CPass the feeding cable coming from the apparatus through the hole of the canopy.
D Cut the power wire to the desired length.
E Connect the electric wires to the terminal board.
F Block the feeding cable with the cable stopper.
G Place the canopy and block it with the screw.
3 Take off screws and element.
4 Install the lampshade on the structure as shown in the picture.
5 **H** Place the lampshade as shown in picture.
I Place the element as shown in picture.
6 **L** Fix element with the screws.
M Plug bulb without touching it .
7 Shape the lampshade as shown in picture.
8 If necessary to balance lamp, act as shown in figure.

WARNING: do not use alcohol or other solvents. Use only a soft cloth to clean the lamp, dampened with water and soap or mild cleanser if needed for resistant dirt.

FRANÇAIS

INSTRUCTIONS: Avant de procéder à l'installation de l'appareil, ainsi qu'avant toute opération d'entretien, il est nécessaire de couper le courant au disjoncteur.
Afin d'éviter tout risque, si le câble électrique de cet appareil est endommagé il doit être remplacé exclusivement par le fabricant, son service après-vente ou par du personnel qualifié équivalent.

1 Fixer le support au plafond.
2 **A** Faire passer le câble en acier par le cache piton et à travers le serre-câble sur le support au plafon. Régler la hauteur de la lampe et bloquer le mouvement comme indiqué dans l'image.
B Passer le câble en acier par le cylindre et le bloquer avec la vis
Si nécessaire couper les câbles en acier d'une façon nette, en utilisant un outil approprié, en laissant au moins 25 mm à partir du cylindre .
C Faire passer le câble d'alimentation provenant de l'appareil à travers le trou du cache-piton.
D Couper le câble électrique à la hauteur désirée.
E Exécuter les connexions électriques dans la boite à borne.
F Bloquer le câble d'alimentation avec le bloque-câble.
G Placer le cache-piton et la bloquer avec la vis .
3 Enlever les vis et l'élément.
4 Positionner le diffuseur sur la structure comme indiqué dans le croquis.
5 **H** Placer le diffuseur comme indiqué dans le croquis.
I Placer l'élément comme indiqué dans le croquis.
6 **L** Fixer l'élément avec les vis.
M Insérer l'ampoule en faisant.
7 Donner la forme au diffuseur comme indiqué dans le croquis.
8 S'il est nécessaire d'équilibrer la lampe voir schéma.

ATTENTION: ne pas utiliser d'alcool ou solvents. Pour le nettoyage de la lampe utiliser exclusivement un chiffon doux, humecté si nécessaire, avec de l'eau et du savon ou avec un détergent neutre pour les salissures les plus tenaces.

Attesta la conformita' del prodotto alle disposizioni delle direttive comunitarie.
It certifies the conformity of the product to the european community low voltage directive.
Il atteste la conformité du produit aux dispositions des directives communautaires.
Das Zeichen bestätigt die Übereinstimmung des Produkts mit den Bestimmungen der EU-Richtlinien.
Esta certifica si el producto es conforme a las disposiciones de las normas de la comunidad economica europea.

DEUTSCH

WICHTIGE HINWEISE: Vor Installation des Geräts und vor Durchführung von Wartungsarbeiten gleich welcher Art den Strom abschalten.
Sollte das Stromkabel dieses Geräts beschädigt werden, darf es ausschließlich vom Hersteller, vom Kundendienst oder von einem qualifizierten Elektriker ausgewechselt werden, um Gefahren zu vermeiden.

1 Befestigen Sie die Halterung an der Decke .
2 **A** Die Stahlseile durch den Baldachin und durch die Zugentlastungen an der Deckenplatte durchziehen. Die Höhe der Leuchte einstellen und wie im Bild blockieren.
B Das Seil durch das Zylinder durchziehen und es mit dem Schrauben befestigenWenn nötig, mit einem angebrachten Werkzeug die Seile mit einem scharfen Schnitt auf wenigsten 25 mm vom Zylinder kürzen.
C Das vom Gerät kommende Versorgungskabel durch die mittlere Bohrung der Rosette und der Deckenbefestigung führen.
D Das Stromkabel auf die gewünschte Länge schneiden.
E Die elektrischen Anschlüsse in der Klemmleiste ausführen.
F Stromkabel mit der Kabelsperre blockieren.
G Den Baldachin einsetzen und mit den Lüsterklemmen befestigen.
3 Die Schrauben und das Element entfernen.
4 Den Schirm wie im Bild um das Schrauben einlegen.
5 **H** Den Schirm wir im Bild setzen.
I Das Element wie im Bild setzen.
6 **L** Das Element B mit den Schrauben fixieren.
M Das Leuchtmittel einsetzen.
7 Dem Schirm eine Form wie im Bild geben.
8 Wenn erforderlich, muß die Lampe ausbalanciert wedeh. Hierzu nach der Zeichnung vorgehen .

ACTUNG: Weder Alkohol noch Lösungsmittel verwenden. Bei der Reinigung der Leuchte darf man ausschließlich weiche Tücher verwenden. Eventuell kann man diese mit Wasser und Seife oder mit einem neutralen Reinigungsmittel anfeuchten.

ESPAÑOL

ADVERTENCIAS: Antes de proceder a la instalación del aparato y en cualquier caso antes de efectuar cualquier operación de mantenimiento, corte la tension de red.
En caso de deterioramento del cable eléctrico del aparato, la sustitución podrá efectuarla exclusivamente el fabricante, su servicio de asistencia o personal cualificado equivalente, a fin de evitar peligros.

1 Fijar la pletina al techo.
2 **A** Pasar los cables de acero a través del rosetón y a través de los bloqueadores en la pletina del techo. Regular la altura de la lámpara y parar el movimiento como se ve en la figura.
B Pasar el cable de acero a través del cilindro y bloquearlo con el tornillo.
Con la herramienta adecuada, darle un corte seco al excedente de los cables de acero, dejando por lo menos 25 mm de los bloqueadores.
C Hacer pasar el cable de alimentación proveniente del aparato a través del agujero del rosetón.
D Cortar el cable de alimentación a la altura deseada
E Efectuar las conexiones eléctricas en la caja de bornes.
F Bloquear el cable de alimentación con los bloqueadores.
G Posicionar el rosetón bloqueandolo con el tornillo.
3 Remover los tornillos y el elemento .
4 Meter el difusor sobre la montura como indicada en figura.
5 **H** Colocar el difusor como se ve en la figura.
I Colocar el elemento como se ve en la figura
6 **L** Fijar el elemento B con los tornillos.
M Colocar la bombilla teniendo.
7 Perfilar el difusor como se ve en la figura.
8 Si es necessario nivelar la lámpara mirar figura.

ADVERTENCIA: no utilizar ni alcohol, ni solventes. Para limpiar la lámpara, utilizar exclusivamente un paño suave. En caso de suciedad persistente, humedecer el paño con agua y jabón o detergente neutro.

Apparecchio in Classe I°: e' obbligatoria la connessione al conduttore di protezione giallo/verde (messa a terra).
Class I luminaire: it' s necessary to connect the device to the yellow/green protective conductor (earthing).
Il est obligatoire la connexion au conducteur de protection jaune/vert (mise à la terre)
Alle berührbaren Metallteile sind elektrisch leitend miteinander verbunden und werden mit dem Netz-Schutzleiter verbunden.
Aparato en clase I: es obligatoria la conexiòn al conductor de protecctiòn Amarillo/verde (toma de tierra).

Apparecchi progettati esclusivamente per lampade ad alogeni autoprotette.
Luminaires designed for use with self-shielded tungsten halogen lamps only.
Systèmes conçus exclusivement pour lampes halogènes autoprotégées.
Eigens für gesicherte Halogenglühbirnen konzipierte Lampen
Aparatos diseñados exclusivamente para bombillas halógenas autoprotegidas.

03

Certifica la conformità di un prodotto rispetto alle norme EN. I paesi che hanno sottoscritto l'accordo riconoscono il marchio ENEC allo stesso modo che il proprio marchio nazionale.
It certifies the compliance of a product with the EN standards. ENEC is considered by the countries that signed the agreement as valid as their own national mark.
ENEC est le gage de la conformité d'un produit aux normes EN.
La marque ENEC peut être délivrée dans le monde entier, à l'exception des luminaires, où elle ne peut être attribuée qu'à des fabricants européens.
Mit diesem Prüfzeichen wird die Übereinstimmung eines Produktes mit EN-Normen zertifiziert. Das ENEC-Prüfzeichen wird von den Ländern, die das Abkommen unterzeichneten, wie ein eigenes nationales Prüfzeichen akzeptiert.
La marca ENEC certifica la conformidad de un producto con las normas EN. Los países firmantes del acuerdo consideran que la marca ENEC tiene la misma validez que la de sus marcas nacionales.

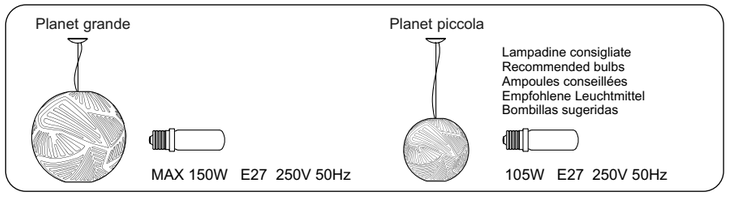

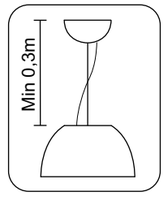

223X07